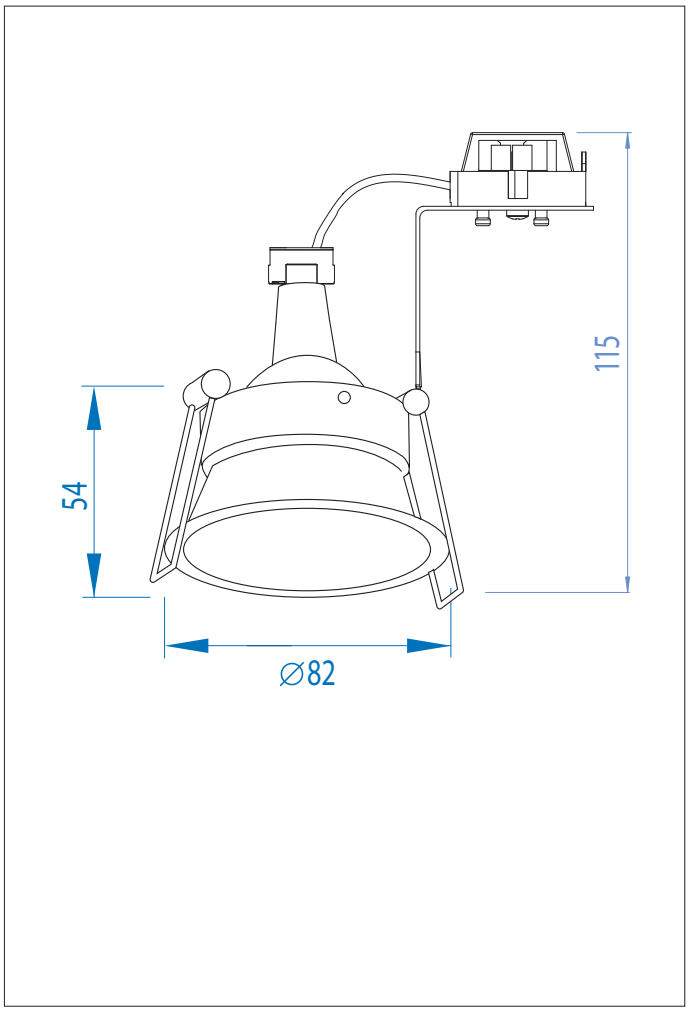
115
54
∅82

F
IP20
Wh
0.13
kg
75
mm
CE

Zone **3**

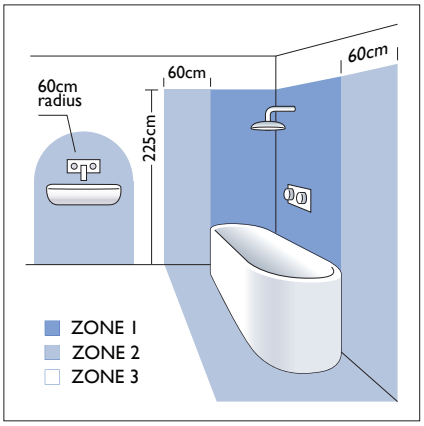
60cm
radius
60cm
60cm
225cm
ZONE 1
ZONE 2
ZONE 3

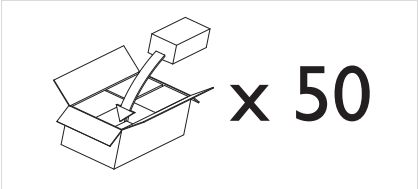
x 50

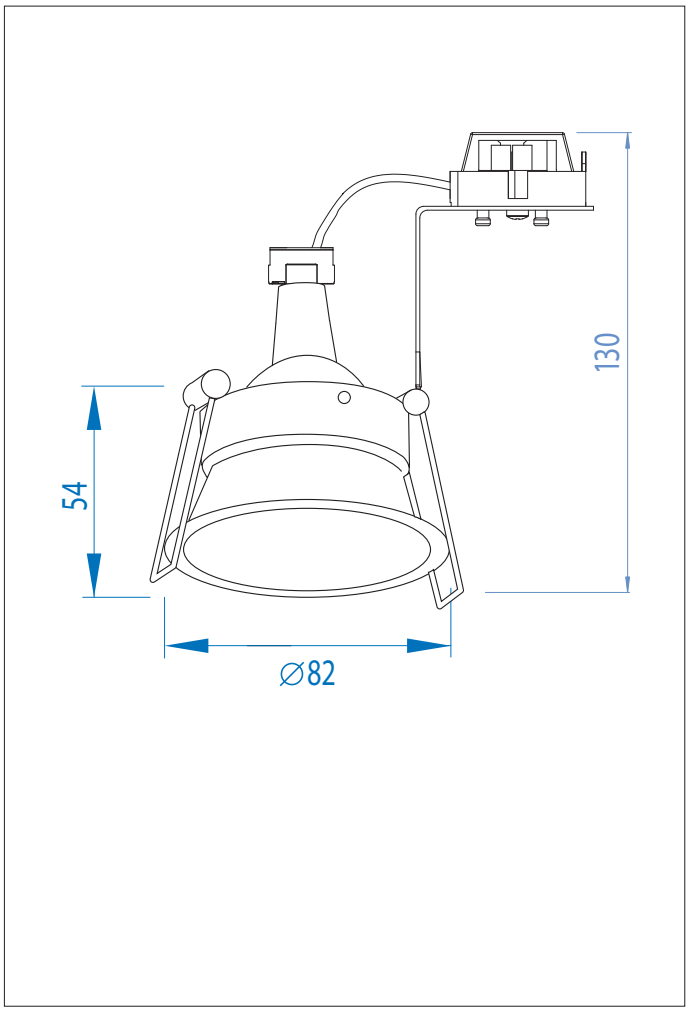
130
54
∅82

F
IP20
Wh
0.11
kg
75
mm
CE

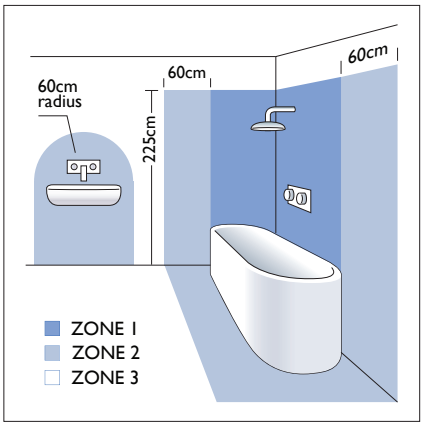
60cm
radius
60cm
60cm
225cm
ZONE 1
ZONE 2
ZONE 3

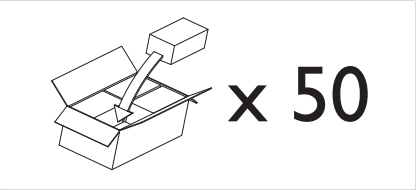
x 50