1

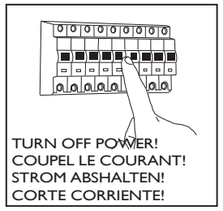
TURN OFF POWER!
COUPEL LE COURANT!
STROM ABSHALTEN!
CORTE CORRIENTE!

2

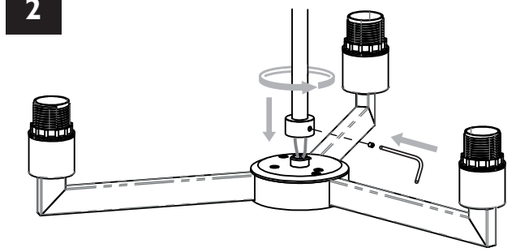

3

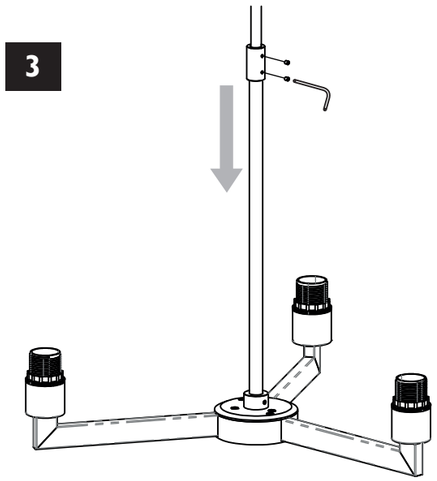

4

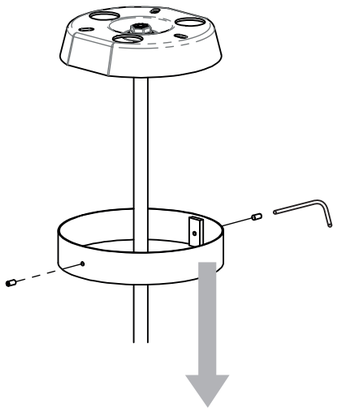

5

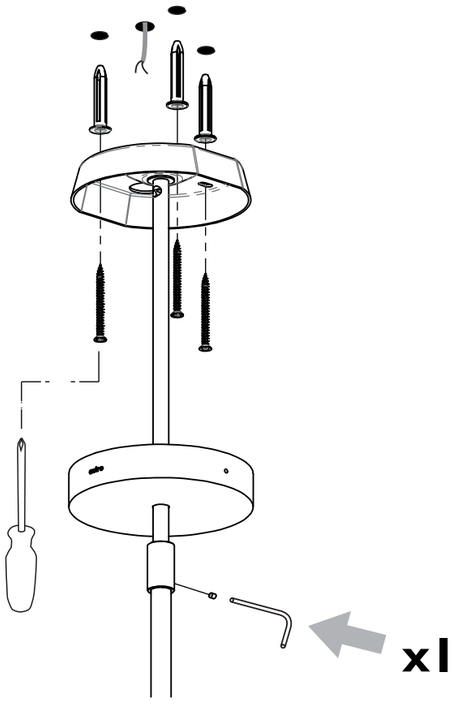
x1

6

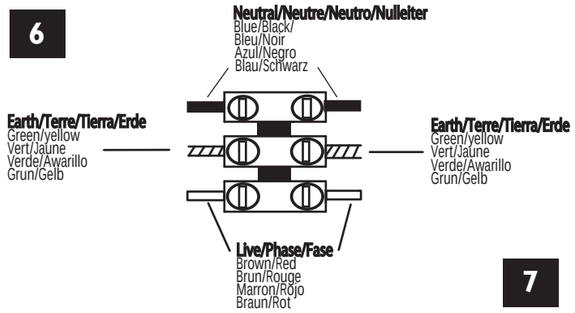
Neutral/Neutre/Neutro/Nulleiter
Blue/Black/
Bleu/Noir
Azul/Negro
Blau/Schwarz
Earth/Terre/Tierra/Erde
Green/yellow
Vert/Jaune
Verde/Awarillo
Grun/Gelb
Earth/Terre/Tierra/Erde
Green/yellow
Vert/Jaune
Verde/Awarillo
Grun/Gelb
Live/Phase/Fase
Brown/Red
Brun/Rouge
Marron/Rojo
Braun/Rot

7

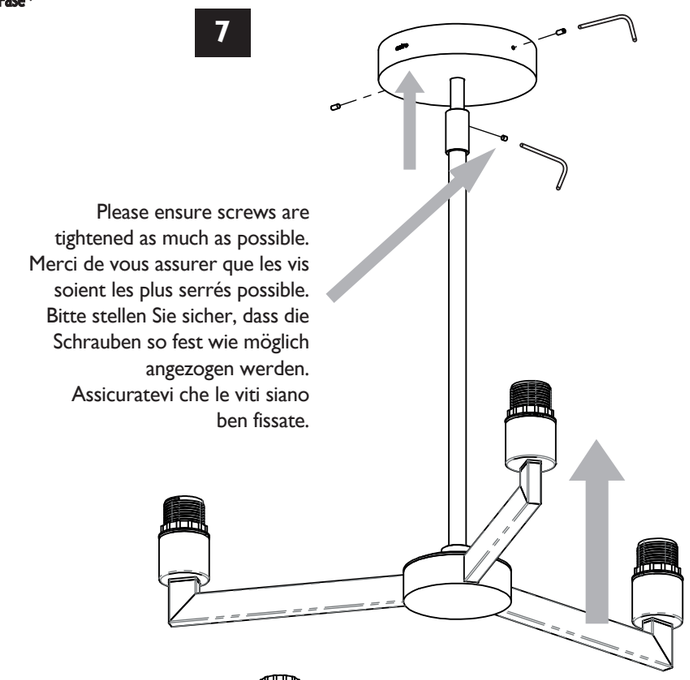
Please ensure screws are
tightened as much as possible.
Merci de vous assurer que les vis
soient les plus serrés possible.
Bitte stellen Sie sicher, dass die
Schrauben so fest wie möglich
angezogen werden.
Assicuratevi che le viti siano
ben fissate.
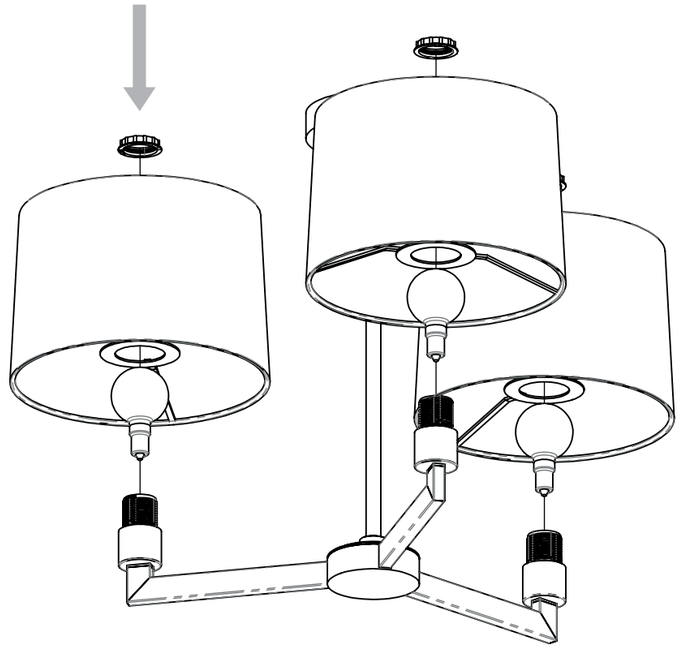
8